フリーホルソー(FH-250)用

フレームの片側
だけに取付けます。

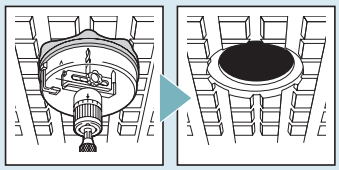

平削りブレード（フリーホルソー付属品）

●ロックウール吸音板の穴あけをしながら山落しが行える便利なアタッチメントです。

B寸法調節：8～28㎜

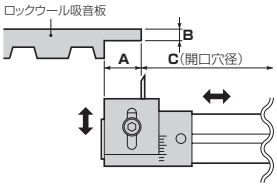

■寸法一覧表(㎜)

開口穴径(C)	A寸法	
	最小寸法	最大寸法
～90	使用不可	使用不可
100	21.5	35
125	9	35
150	0	35
175	0	35
200	0	35
225	0	22.5
250	0	10

品　番	適　用	入数	標準価格
FH-3H	ロックウール吸音板用(FH-250、(～φ250㎜迄))	1	960

パイアップ®治具（フリーホルソー付属品）

シャフト

プレート

※取り付け穴径に合わせ5サイズのプレートで切り替えます。

●一度あけたダウンライトの穴を大きくしたい場合に使用します。

プレート(種類)	取付穴径(現在の穴径)	フリーホルソー切削径			
		FH-150	FH-200	FH-250	FH-350
φ75用	75～ 80	100～150	100～200	100～250	100～350
φ100用	100～105	125～150	125～200	125～250	125～350
φ125用	125～130	150	150～200	150～250	150～350
φ150用	150～155	－	175～200	175～250	175～350
φ175用	175～180	－	200	200～250	200～350

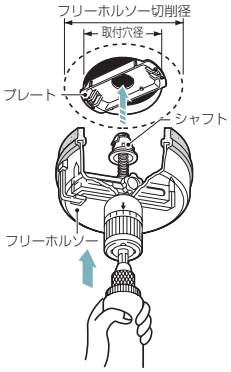

品　番	適　用	入数	最小入数	標準価格
FH-UP	フリーホルソー全種	10	1	3,780

ダストカバー（フリーホルソー用）

●フリーホルソーでの壁面開口作業時の、切粉の落下を防止し、収集します。

※切込み深さがラバータイプより3～4㎜深くなります。下地材の干渉にご注意ください。

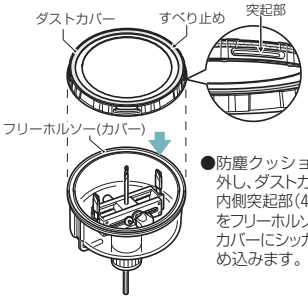

●防塵クッションを外し、ダストカバー内側突起部(4箇所)をフリーホルソーのカバーにシッカリはめ込みます。

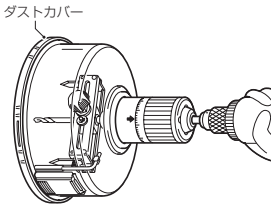

●ダストカバーを壁面にピッタリ当てて穴あけしてください。

品　番	適合フリーホルソー	入数	標準価格
FH-C125F	FH-C125F用	1	1,060
FH-C150	FH-150用	1	1,110
FH-C200N	FH-200N用	1	1,280