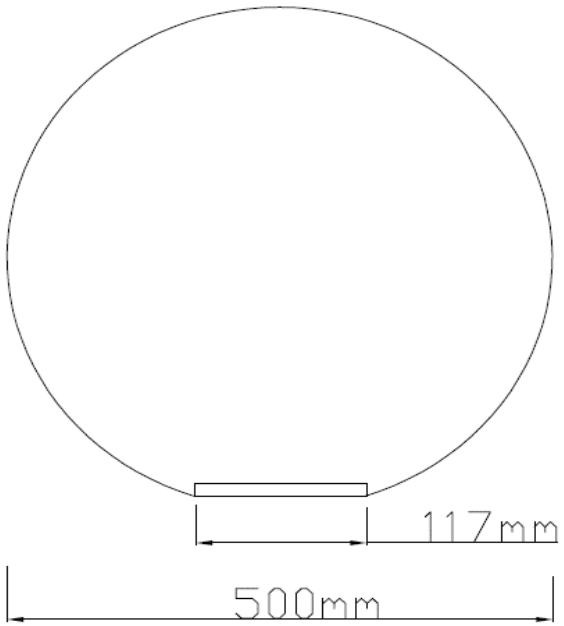

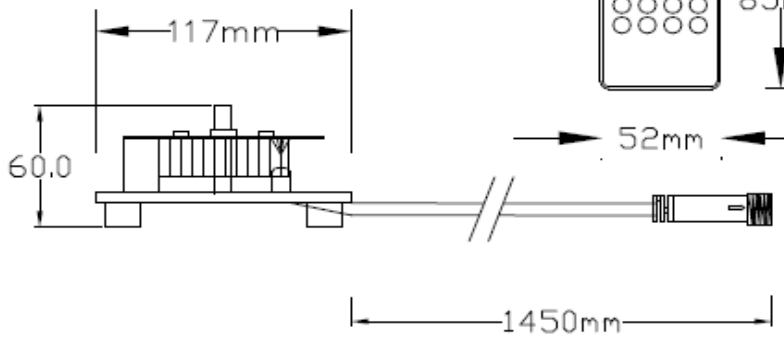

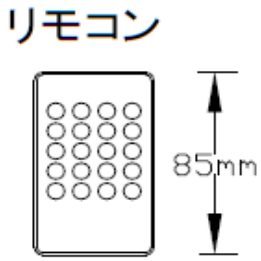

【　単位：mm　】

・商品を使用する際に、カタログの取扱い注意欄をご覧頂き、正しくお使いください。
・屋外での設置の場合はコネクターや接続部分は適切な防水処理の上ご使用ください。
・LEDは特性上発光色や明るさにバラツキがありますのでご了承の上ご使用ください。
・この器具で3カ月以上の屋外設置はご遠慮ください。
・製品保証は、納入後90日以内となります。

最終更新日	2024年4月3日
製品名	クリーミーライト・タッチボール50
LED color	RGBW
品番	EXPBALL50-2-2
販売元	株式会社向陽プランニング
製造国	Rayer Lighting Co., LTD（中国）

1	入力電圧	AC100V→DC24V	9	電線	2×0.75㎟/Φ6.5㎜黒線
2	芯数	2芯	10	コネクター	Ver.S仕様
3	消費電力	約8W（2色混合）	11	LED素子	SMD5050/中国球
4	連結本数	5連結（2芯Y字延長コード使用時）	12	素材	PE/PVC
5	重量	約3kg	13	適応環境	屋外・防滴　仕様
6	球数	20球	14	保護等級	–
7	球間隔	–	15	リモコン	屋内仕様/電池CR2025
8	サイズ	図面参照			

特記事項	承認	検図	設計
電源トランス			
及び			
接続部材別売			
8パターン有			
リモコン付			