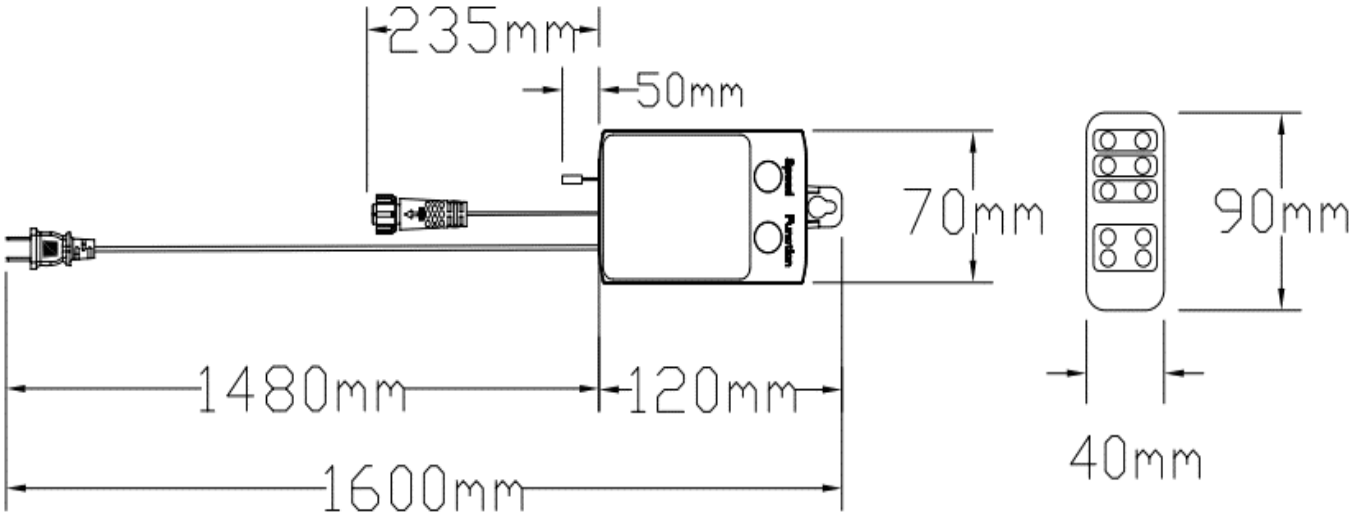

リモコン
ボタン電池

【　単位：mm　】

・商品を使用する際に、本カタログの取扱い注意欄をご覧頂き、正しくお使いください。
・屋外での設置の場合はコネクターや接続部分は適切な防水処理の上ご使用ください。
・LEDは特性上発光色や明るさにバラツキがありますのでご了承の上ご使用ください。
・この器具での3カ月以上の設置はご遠慮ください。
・製品保証は、納入後90日以内となります。

最終更新日	2023年3月8日
製品名	3芯コントローラーVer.Ⅱ　Plus
本体collar	ブラックコード（BK)ホワイトコード（W)
品番	100V3CTL4＊2 （＊印：本体color欄英字）
販売元	株式会社向陽プランニング
製造国	Rayer Lighting Co., LTD（中国）

1	入力電圧	AC100V	9	素材	ABS/PVC
2	芯数	3芯	10	回路数	–
3	容量	100W	11	コネクター	Ver.Ⅱ仕様
4	最大接続	各3芯製品仕様書参照ください	12	適応環境	屋外・防滴　仕様
5	重量	約250g	13	波長	赤外線（遮蔽物に干渉します）
6	球数	–	14	リモコン	屋内仕様/電池CR2025/距離約10m迄
7	電線	黒または白線Φ6.5mm/2×0.75mm²	15	保護等級	コントローラーBOX IP65
8	サイズ	図面参照			

特記事項	承認	検図	設計
モード8パターン スピード5段階			
メモリー機能			
簡易タイマー機能			