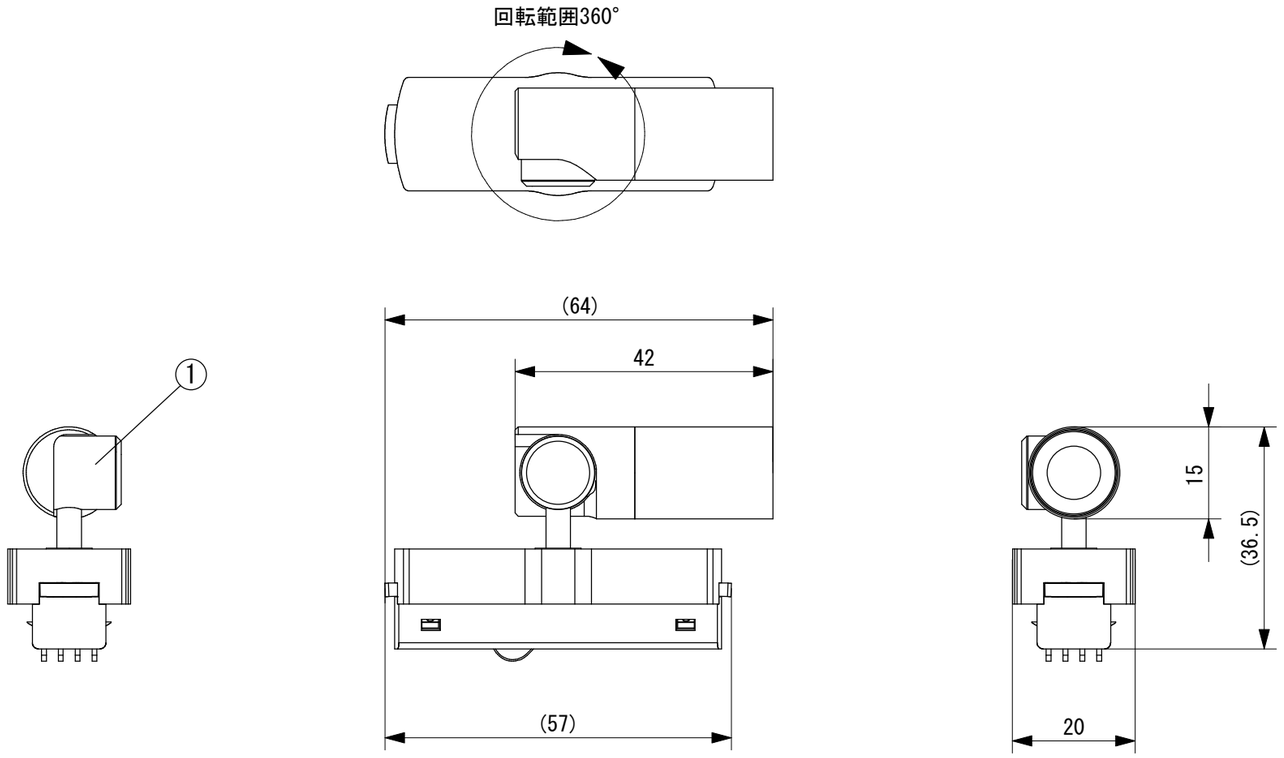

■レール装着時寸法

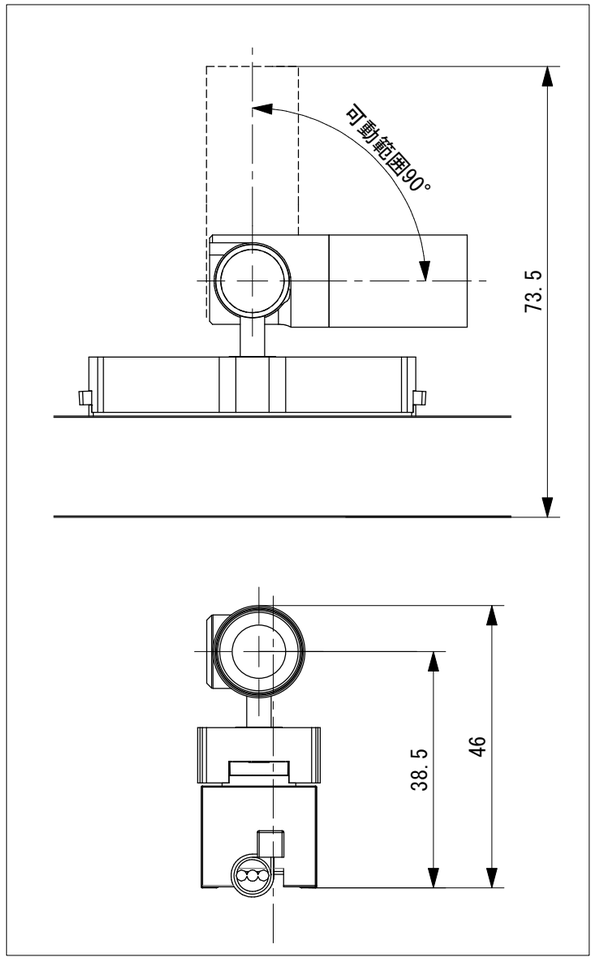

■器具取付参考図（②～④は別売になります。）

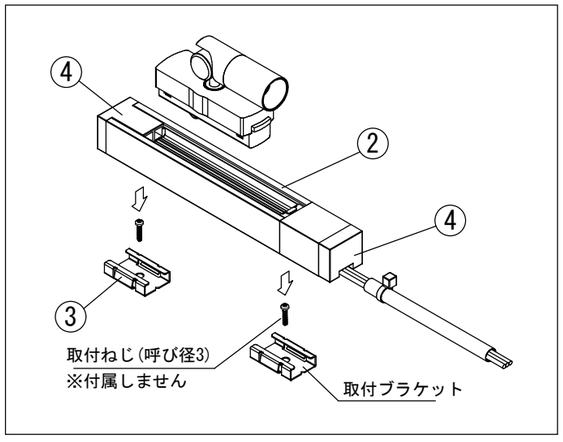

■推奨施工寸法（縮尺1:2）

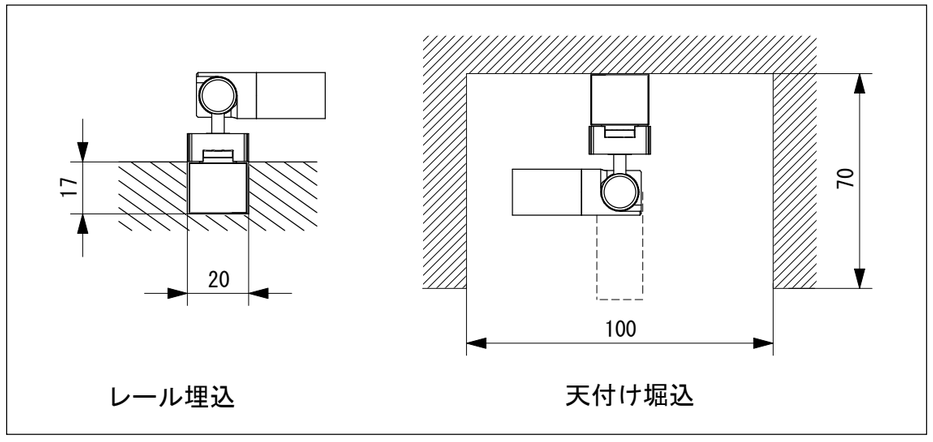

定格仕様

- 定格電圧：DC24V
- 消費電力：2.6W
- 光源色：27K、 HC27K ： 2700K
  30K、 HC30K ： 3000K
  35K、 HC35K ： 3500K
  40K、 HC40K ： 4000K
  50K、 HC50K ： 5000K
- 配光角：16D, 24D, 30D
- 灯体色：B(ブラック), PW(ピュアホワイト)
- 演色性：標準 ： Ra85
  高演色(HC) ： Ra95

No.	Parts 部品	Material 材料	Memo 備考
5			
4	給電フィーダーセット		MIN-LC-B(PW) リード線 AWG20x3 別売品
3	取付ブラケット	SUS	ミニマルトラックレール 付属品
2	ミニマルトラックレール	AL	MIN-TK24V-B(PW) 製作可能長さ ： 0.2m～2.4m 別売品
1	マイクロライトキャノン	AL	

Date 日付	2024/11/20	Scale 縮尺	1：1
Draft 製図	Terabe	Weight 重量	33g (灯体)
Check 検図	Inaba	Unit 単位	mm
Approve 承認	Ishibiki	Size 用紙	A3

Title 名称：マイクロライトキャノン

Product No. 製品番号：MLC03-__K-__D-__ (光源色 配光 灯体色)

TOKI CORPORATION
トキ・コーポレーション株式会社