記号	年 月 日	訂 正 内 容	訂正者
1			
2			

※当製品に電源コードは付属しません。

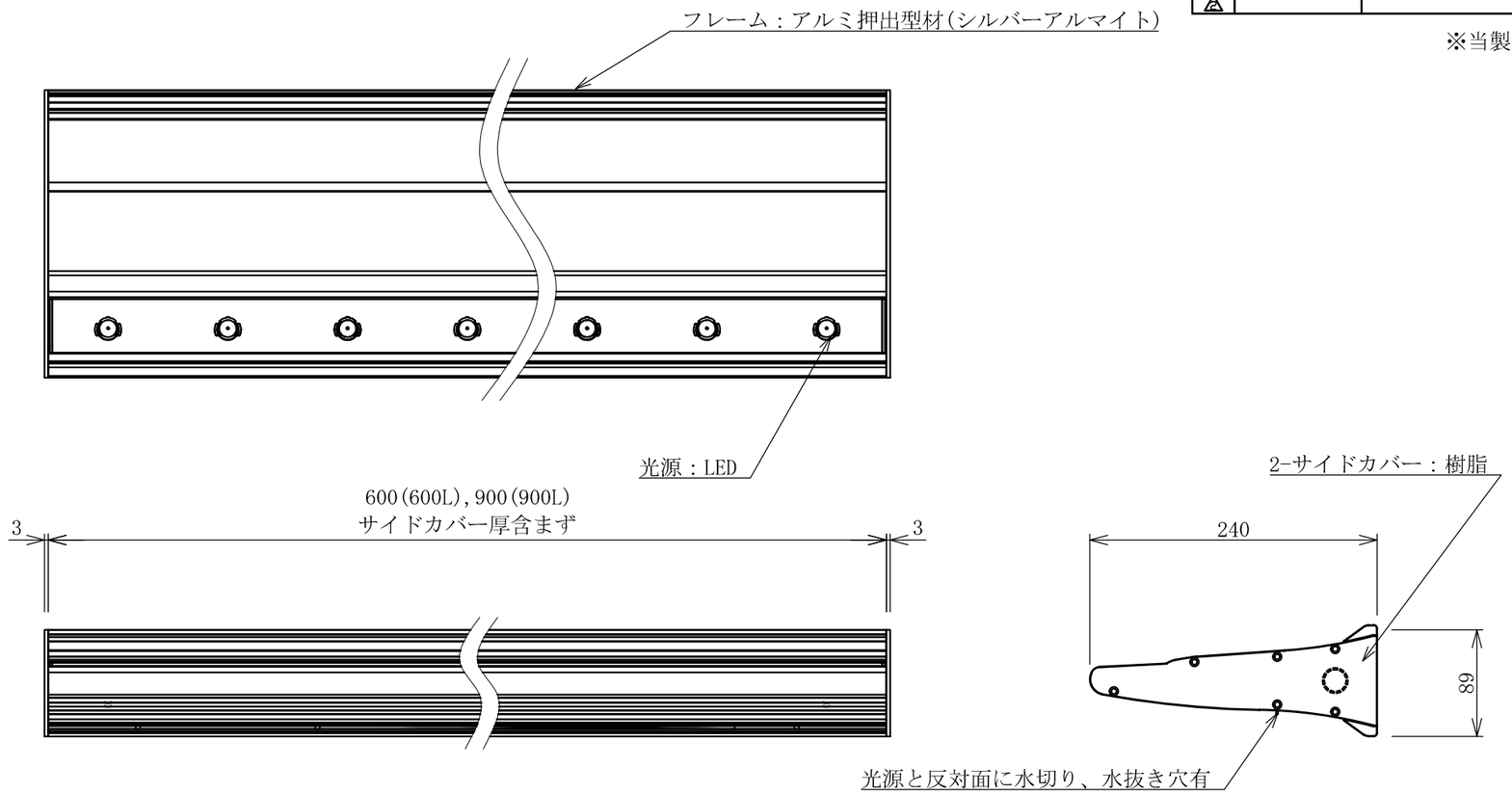

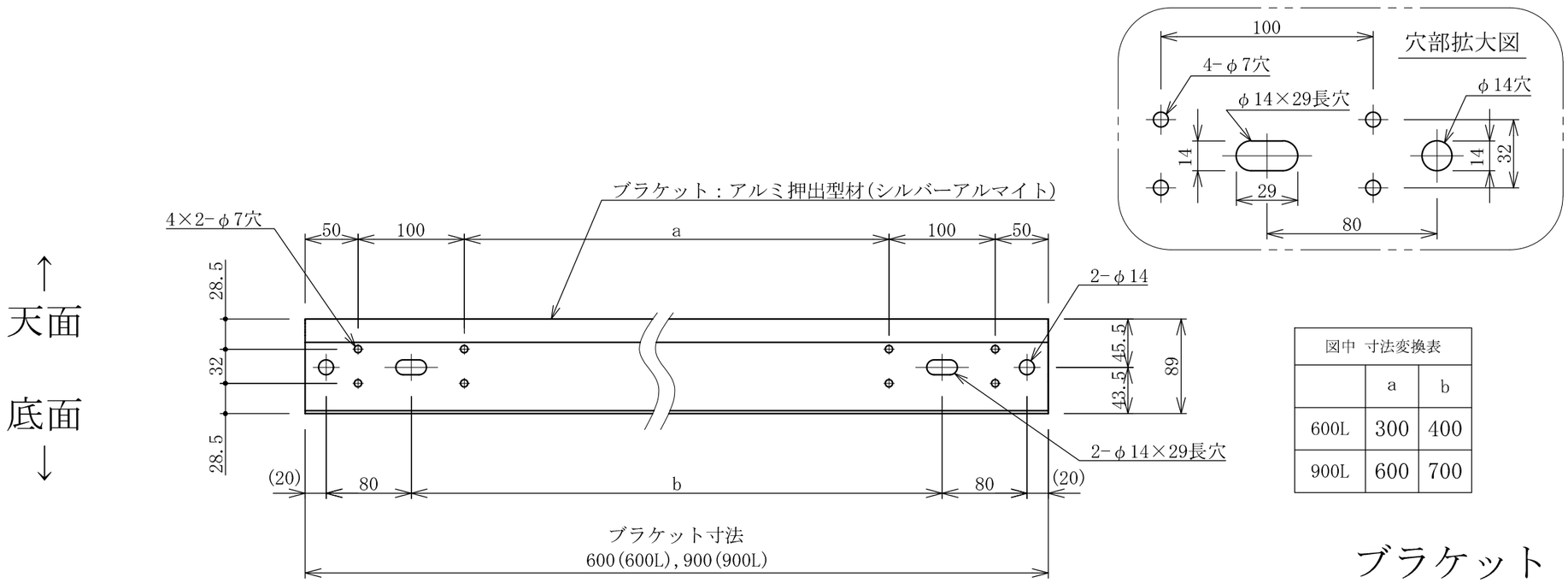

図中 寸法変換表		
	a	b
600L	300	400
900L	600	700

ブラケット アンカーピッチ

TITLE		SCALE	DATE	承認	検図	製図	図番	
三和規格 パワーポラックス3（アッパーライト）	姿図	1:5(A3)	2021.11.2					三和サインワークス株式会社