種類	色	マンセル記号	品番
A・B型	ホワイト	N9.5	DZB271KW
	ミルキーホワイト	5Y8.3/1	DZB271KE
	オイスターグレイ	5Y8.0/0.5	DZB271KH

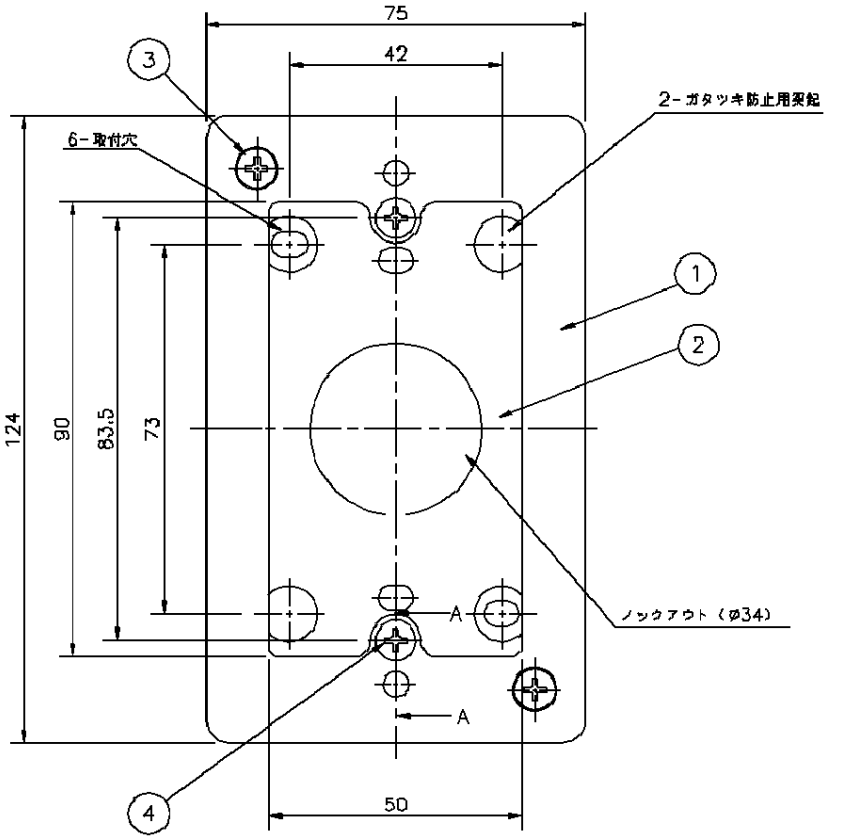

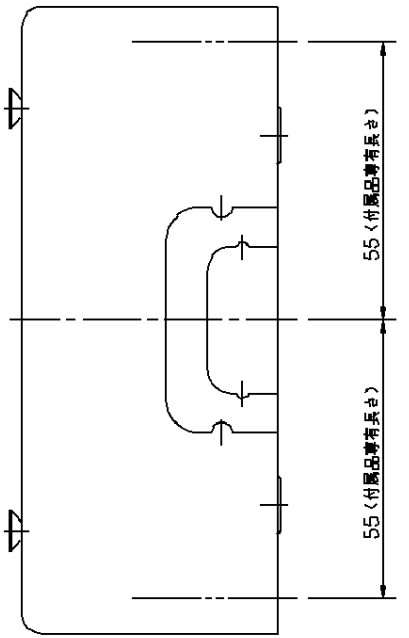

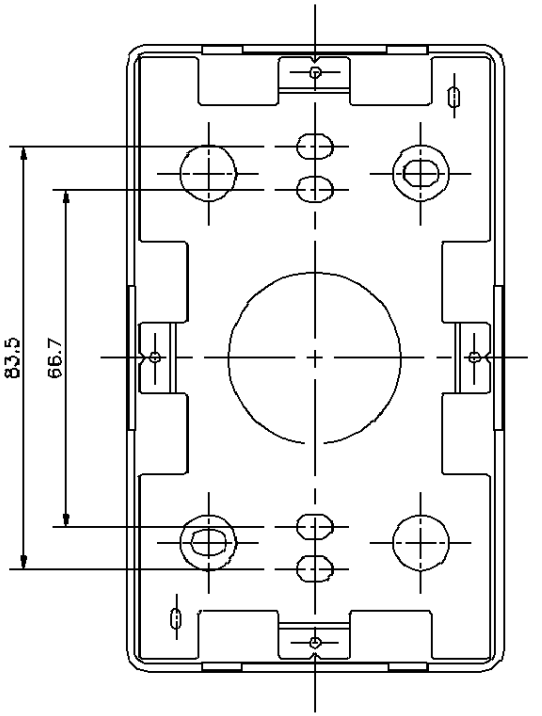

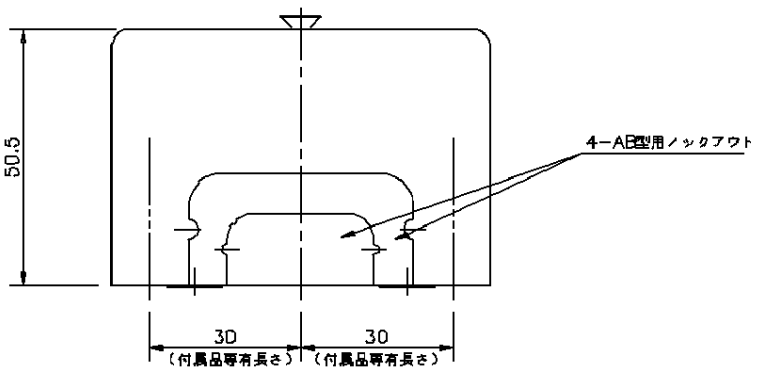

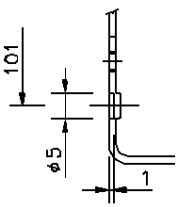

A−A断面

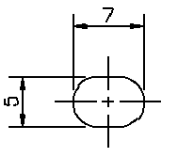

取付穴寸法

表面処理	エポキシ系樹脂粉体静電塗装仕上				
材質	JIS G3141に規定するSPCC相当品を使用				
4	器具取付ねじ	鋼線	電気亜鉛めっき	2	M4×8
3	キャップ取付ねじ	鋼線	電気亜鉛めっき	2	M4×8
2	ベース	上記参照	電気亜鉛めっき	1	t=1.6
1	キャップ	上記参照	上記参照	1	t=1.6
番号	品名	材質	表面処理	数	備考

図名	メタルモール 1コ用スイッチボックス	尺度	free
形式	A・B型共用 深型	2015年02月06日	
		検図	設計	製図
図番	CR00010−F	品番	上表参照	松	結城	西成田

パナソニック株式会社

単位(mm)　第三角法　JIS−A3