ディスプレイパーツ

ポピックバー イメージが広がるサイズ。

参考使用例

使用パーツ ▮ ポピックバーφ 38-30 × 4 ヶ、ポピックキャップφ 38 × 4 ヶ
壁付けキャップφ 38 × 4 ヶ、寸切りボルト× 8 ヶ
面板材質 ▮ アクリル透明 3mm × 2 枚
面板サイズ ▮ W629 × H842mm
有効寸法サイズ ▮ B2 W515 × H728mm
※使用パーツ数は壁面素材によって変わります。

取付方法

①壁付けキャップを付属の木ネジで 4 箇所固定します。
コンクリート・石膏ボードに取り付ける際は、
それぞれに応じたボードアンカーやカールPCプラグを
ご使用ください。

②壁付けキャップに寸切りボルトを取り付けます。

③ポピックバーを取り付けます。

④ポピックキャップにもう 1 つの寸切りボルトを取り付けます。

⑤アクリル等にセットし、キャップ側のボルトをポピックバーに
取り付けます。

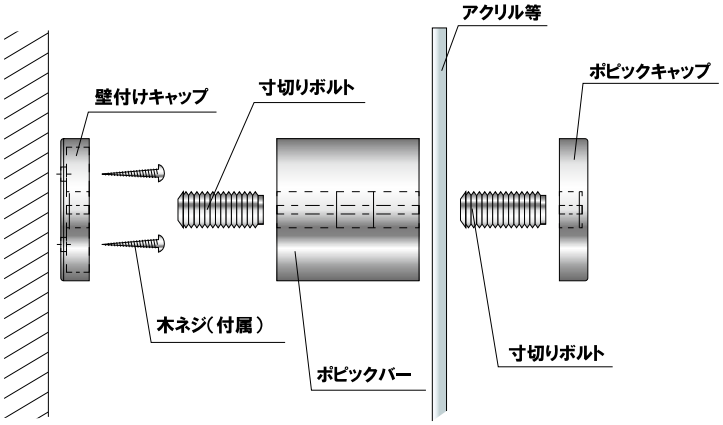

POPIC ポピック
ポピックバー
壁面パーツ
飾りキャップ
壁付ポピック
盗難防止ポピック
壁付ボルトポピック
ポイントビス
ディスプレイフック
吸盤／マグネット
ディスプレイレール
パネルハンガー
ワイヤーシステム

ポピックバー ▮ アルミ押型材
クロームメッキ仕上
キャップ ▮ 亜鉛ダイキャスト
仕上 ▮ 鏡面バフクロームメッキ仕上
ネジ径 ▮ M8
有効 ▮ 30mm

※ポピックバー・キャップには、
寸切りボルトは付いておりません。
別売りの寸切りボルトを
用途に合わせてお選びください。

※壁面表示でご使用の場合は、
壁付キャップの厚さ 10mm を
ご考慮に入れたうえで
ポピックバーの長さを
お選びください。
（寸切りボルトは 2 本必要です）

屋内

品番	長さ	ネジ径	ナット有効	本体価格	
ポピックバーφ 38	30mm	M8	貫通	¥1,500（税抜価格）	0
	50mm			¥1,700（税抜価格）	0
	100mm		30mm	¥2,500（税抜価格）	0
	150mm			¥3,300（税抜価格）	0
	200mm			¥4,100（税抜価格）	0

品番	サイズ（厚み×直径）	ネジ径	本体価格	
ポピックキャップφ 38	10mm × φ 38	M8	¥800（税抜価格）	0

品番	サイズ（厚み×直径）	ネジ径	本体価格	
壁付けキャップφ38 取付用木ネジ付き	10mm × φ 38	M8	¥980（税抜価格）	0

品番	長さ	本体価格	
寸切ボルト M8	20mm	¥50（税抜価格）	0
	30mm	¥50（税抜価格）	0
	50mm	¥70（税抜価格）	0
	80mm	¥100（税抜価格）	0
	100mm	¥120（税抜価格）	0

※面板を挟みこむ場合は
面板にφ9の穴をあけてご使用ください。

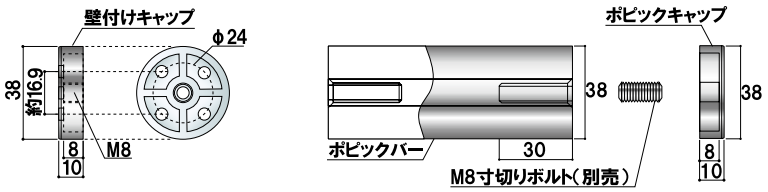

参考使用例

使用パーツ ▮ ポピックキャップφ 38 × 2 ヶ、壁付けキャップφ 38 × 2 ヶ
寸切りボルト× 2 ヶ、8-B-8 × 6 ヶ、8-WN-50 × 3 ヶ
ラック材質 ▮ PET 透明 3mm
※ A4 ～ B4 サイズ対応